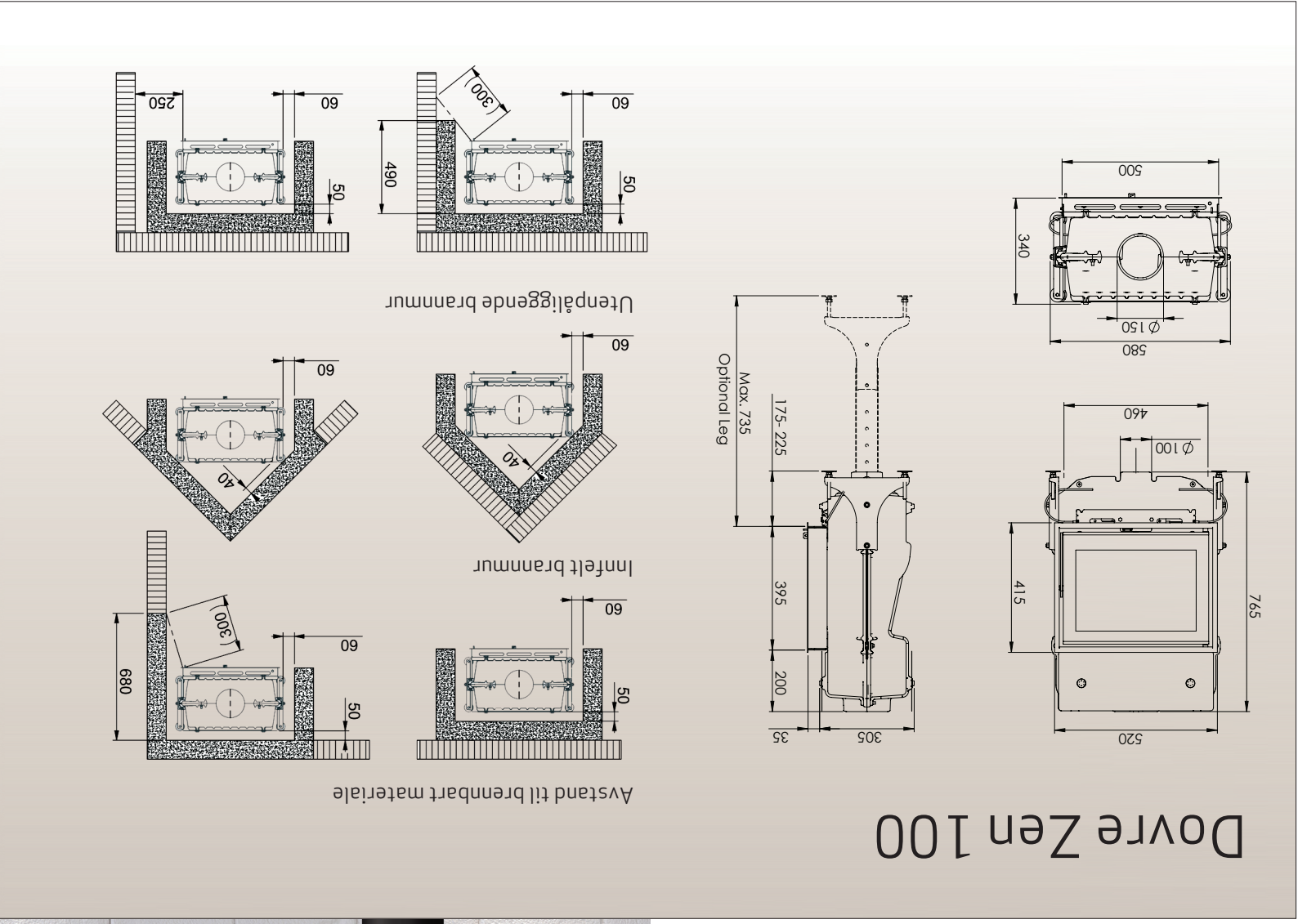

Dovre Zen 100

Minimalistisk peisinnsats - unik forbrenning med maksimal utnyttelse og virkningsgrad på 80,1 %.

Type:	Peisinnsats
Produktnavn:	Dovre Zen 100
Vedlengde:	30 cm
Varmeeffekt:	1900—4900 W. Nominell 4750 W
Virkningsgrad:	80,1%
Partikkelutslipp:	4,78 g/kg
Vekt:	115 kg
Røykuttak diameter:	150 mm
Røykuttak:	Topp. Forberedt for friskluftilkobling
Regulerbare bein:	Innsatsen kan leveres med benforlengere
Overflate behandling:	Sort lakk

Vår pris: